STROBOSCOPES DE PLAFOND À DEL

FS-400C

Description

Les stroboscopes de plafond FS-400C de MGC offrent une solution visuelle procurant une efficacité énergétique exceptionnelle dans une conception compacte. Utilisant une technologie à DEL avancée, les stroboscopes FS-400C tirent moins de courant, ce qui permet d'ajouter plus de dispositifs sur un circuit d'appareils de signalisation (CAS), tout en réduisant le nombre de blocs d'alimentation externes requis.

Les stroboscopes FS-400C peuvent être configurés sur le terrain pour 15, 15/75, 30, 75, 110 candelas. Le réglage de candela est affiché sur la fenêtre avant pour une consultation simple. Les réglages du dispositif se trouvent derrière l'appareil pour prévenir les altérations.

Les stroboscopes FS-400C peuvent être synchronisés à l'aide d'un FACU ou d'un PSU avec le protocole de synchronisation MGC ou à l'aide d'un module de synchronisation externe pour une compatibilité avec n'importe quel FACU ou PSU UL/ULC.

Les stroboscopes FS-400C utilisent une plaque de montage universelle permettant une installation sur une boîte simple, double, octogonale, une boîte de jonction électrique de 4 po ou une boîte carrée de 4 po. La plaque arrière permet à l'installateur d'installer la plaque et de brancher les fils de connexion. Le dispositif se fixe à la plaque de montage à l'aide d'une seule vis. De plus, le FS-400C peut s'installer sur la boîte d'encastrement de la série BB-400 de MGC pour les applications de montage en surface.

Liste des agences

- UL 1971
- UL 1638
- ULC-S526
- NFPA 72

Caractéristiques

- Conception compacte.
- Technologie à DEL avancée offrant une meilleure performance au niveau du courant tiré.
- Plus faible consommation énergétique par dispositif permettant d'ajouter plus de dispositifs de notification par circuit et réduisant le nombre de blocs d'alimentation externes.
- Réglages de candela standards et élevés pour répondre aux exigences de presque toutes les applications. - 15, 15/75, 30, 75, 110 cd
- Réglages situés derrière le dispositif pour prévenir les altérations.
- Comprend une pince de court-circuitage permettant aux installateurs de mettre le câblage à l'essai avant d'installer le dispositif.
- En mesure de supporter de 12 à 22 AWG.
- Installation en surface sur une boîte d'encastrement BB-400 de MGC, une boîte simple, une boîte carrée de 4 po, une boîte double, une boîte octogonale ou une boîte de jonction de 4 po.
- Plaque de montage universelle incluse avec tous les dispositifs.
- Fini rouge ou blanc.
- Pour les applications intérieures.

Spécifications techniques

Le stroboscope FS-400C de MGC est un appareil de notification qui s'installe au plafond. Grâce à sa conception, le stroboscope tire moins de courant et fonctionne à 24 VCC régulés ou à pleine onde redressée. Le stroboscope comprend une diode électroluminescente (DEL) comme source lumineuse et cinq réglages pouvant être sélectionnés sur le terrain de 15, 15/75, 30, 75, 110 candelas. Les réglages de candela sont situés à un endroit visible et ne peuvent pas être altérés. Le stroboscope peut être synchronisé à l'aide d'un FACU ou d'un PSU avec le protocole de synchronisation MGC ou à l'aide des modules de synchronisation MIX-4050 ou MRI-4050 pour une compatibilité avec n'importe quel FACU ou PSU UL/ULC. Le stroboscope est doté d'une plaque de montage qui permet à l'installateur de la pré-câbler. La plaque de montage s'installe sur une boîte simple, double, octogonale, une boîte carrée de 4 po ou une boîte d'encastrement de la série BB-400 de MGC. Le stroboscope est homologué selon la norme UL 1638, Visible Signaling Devices for Fire Alarm and Signaling Systems (dispositifs à signal visuel pour les systèmes d'alarme incendie), et la norme 1971, Signaling Devices for the Hearing Impaired (dispositifs de signalisation pour les personnes ayant une déficience auditive). Il est également homologué selon la norme ULC-S526, Appareils à signal visuel pour systèmes d'alarme incendie.

Numéro de catalogue

5363F

N'EST PAS DESTINÉ AUX FINS D'INSTALLATION.
CETTE INFORMATION EST UNIQUEMENT À DES FINS DE COMMERCIALISATION ET N'EST PAS CONÇUE POUR DÉCRIRE LES PRODUITS TECHNIQUEMENT.

Spécifications

Spécifications générales

Température de fonctionnement	0 °C à 50 °C (32 °F à 122 °F)
Plage d'humidité	0 % à 93 %
Rythme de clignotement	1 Hz
Tension nominale	24 VCC régulés / 24 VFWR
Plage de tension de fonctionnement (intensité efficace)	16 à 33
Calibre de fil borne d'entrée	22 AWG à 12 AWG
Environnement d'installation	Utilisation intérieure seulement

Courants d'intensité efficace (mA) du stroboscope FS-400C)

Candela	24 VCC régulés	24 VFWR régulés
15	37	93
30	72	152
75	152	217
15/75	153	216
110	226	256

Réglages de candela

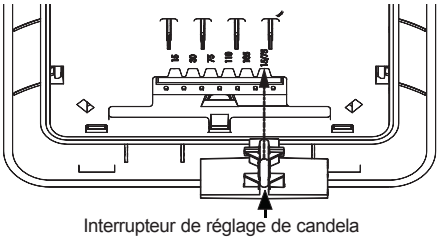

Interrupteur de réglage de candela

Light Output Dispersion

Degrés	% nominal de candela	
	Dispersion verticale Plan X	Dispersion verticale Plan Y
±0	150	155
±5	149	153
±10	149	152
±15	145	152
±20	139	146
±25	130	130
±30	121	122
±35	114	115
±40	111	111
±45	110	108
±50	110	108
±55	107	105
±60	100	101
±65	88	89
±70	72	72
±75	59	59
±80	60	61
±85	55	58
±90	42	45
Composé ±45°	79	83

Remarque : *les valeurs sont indiquées en pourcentages de la sortie nominale de lumière à tout réglage de candela.*

Dimensions

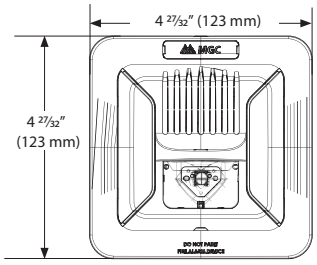

Hauteur et largeur (tous les modèles)

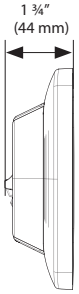

Stroboscopes de plafond et avertisseur/stroboscope (FS-400C & FHS-400C)

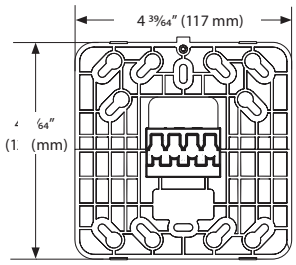

Plaque de montage

Boîte d'encastrement pour montage en surface BB-400

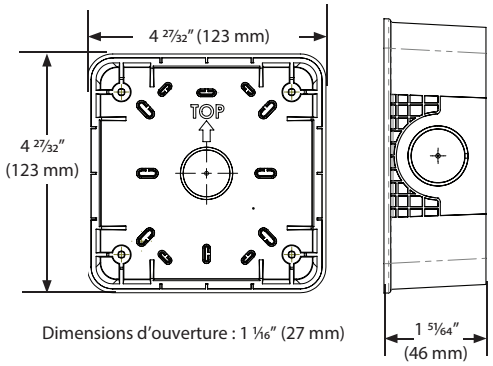

Dimensions d'ouverture : 1 1/16" (27 mm)

Renseignements de commande

Modèle	Description
FS-400C-RR	Stroboscope de plafond, rouge
FS-400C-WW	Stroboscope de plafond, blanc
BB-400R	Boîte d'encastrement pour montage en surface, rouge
BB-400W	Boîte d'encastrement pour montage en surface, blanche
MIX-4050	Module de synchronisation de Mircom
MRI-4050	Module de synchronisation de Secutron

MGC™

Canada
25 Interchange Way, Vaughan, ON L4K 5W3
Tél: (905) 660-4655 | Téléc: (905) 660-4113

États-Unis
4575 Witmer Industrial Estates, Niagara Falls, NY 14305
Sans frais: (888) 660-4655 | Téléc. sans frais: (888) 660-4113

Intertek

Le présent document est fourni par Mircom Technologies Ltd., MGC Systems Corp., ou leurs filiales, marques et sociétés affiliées, pour la commodité ou la commercialisation seulement et ne décrit pas les produits ou services techniquement. Pour des informations techniques, voir les manuels techniques. Nous ne faisons aucune déclaration ou garantie concernant cette information, y compris quant à l'exhaustivité ou l'exactitude. Nous pouvons modifier ces contenus à tout moment et nous réserver tous les droits sur le contenu, y compris les droits d'auteur, les marques et autres droits de propriété intellectuelle.